STANDART AYDINLATMA ÜRÜNLERİ

STANDARD LIGHTING PRODUCTS

FARBA®

FARBA OTOMOTİV AYDINLATMA
ve PLASTİK FABRİKALARI A.Ş.

GÖRMEK VE GÖRÜLMEK İÇİN TO SEE AND TO BE SEEN

www.farba.com

HAKKIMIZDA
COMPANY PROFILE

1979 yılında Bayraktarlar Holding bünyesinde "Bayraktarlar Motorlu Vasıtalar Ticaret ve Sanayi A.Ş." adı ile kurulan firmamız far, sinyal, stop gibi otomotiv aydınlatma ürünlerini "FARBA" markası altında üretmektedir.

FARBA; bugün Bursa'da 29.000 m2 üzerine kurulmuş modern fabrikasında, yaklaşık 500 çalısanı ile, fonksiyonel ve optik özellikleri yani sıra kozmetik önem de taşıyan aydınlatma ürünlerini, Daimler, Renault, Toyota, Ford gibi global otomotiv üreticisi firmalara "Full Service Supplier" olarak ve lisansla sunmaktadır. Bu çerçevede otomotiv üreticilerinin global projeleri için ürün dizayn ederek, yüksek miktarlarda imal etmekte, gerek yurtiçine gerekse yurtdışına "Just In Time" teslimatlar yapmaktadır.

FARBA; bünyesindeki tasarım ve mühendislik bölümlerince geliştirilmiş, patentleri kendine ait üniversal ürünleriyle, özellikle ticari araç üreticilerinin aydınlatma ihtiyaçlarına, yatırım zorunluluğu olmaksızın, sınırsız-esnek çözümler sunmaktadır.

Tüketicinin hızla değişen beklentileri, ürün ve hizmet geliştirmenin önemini arttırmıştır. Sürekli değisen ve gelişen otomotiv sektöründe üretim yapmanın sorumluluğuyla çalışmalarını yürüten FARBA, ürettiği her üründe ve sundugu her hizmette küresel beklentileri aşan bir kalite düzeyini amaçlamaktadır.

FARBA; gelecekte global üretici firmalara, "Full Service Supplier Partner" olarak daha iyi ve kaliteli hizmet vermeyi amaç edinmiştir ve bu doğrultuda kendisini geliştirmeye devam etmektedir.

Established within Bayraktarlar Holding in 1979 as "Bayraktarlar Motorlu Vasıtalar Ticaret ve Sanayi A.Ş." our company manufactures automotive lighting equipment such as headlamps, signal lamps and stop lamps under the "FARBA" brand.

Established in a modern factory occupying 29.000 m2 in Bursa with about 500 employees today, FARBA offers lighting products of functional and optical features as well as of cosmetic importance and delivers them to global car manufacturers such as Daimler, Renault, Toyota and Ford as a Full Service Supplier. In this scope products are designed for car manufacturers' global projects, manufactured in large quantities and Just In Time deliveries are made at home or abroad.

With its universal self-patented products developed by its own design and engineering units, FARBA offers unlimited flexible solutions for the lighting needs of especially commercial vehicle manufacturers without any investments.

Customers' rapidly changing expectations have increased the importance of changing products and services. Operating with the responsibility of manufacturing for the continuously changing and evolving automotive sector targets a quality level exceeding global expectations for every product it manufactures and every service type it provides.

FARBA aims to serve global manufacturers as a Full Service Supplier Partner with a better quality and develops itself accordingly.

SERTİFİKALARIMIZ
CERTIFICATES

TS EN ISO 9001:2000

ISO TS 16949:2002

FORD QUALITY CERTIFICATE

ISO 14001:2004

TOYOTA EUROPE QUALITY CERTIFICATE

TOYOTA EUROPE PROJECT MANAGEMENT

OHSAS 18001:1999

FARBA AİLESİ
FAMILY OF FARBA

VİZYONUMUZ
VISION

"Dünya klasmanında;
Otomotiv Aydınlatma Sistemleri İmalatçısı" olmak.

Being; "World-class Automotive lighting system suplier."

MİSYONUMUZ
MISSION

Otomotiv araçlarında; "Görme ve Görülmeyi" sağlayarak, sürüş güvenliğini sağlamaktır.

Bunu yaparken; paydaşlarımızın (müşterilerimizin, işsahiplerimizin , çalışanlarımızı, yan sanayilerimizin, partnerlerimizin ve toplumun) mutluluğunu sağlamaktır.

Providing safe driving by "To see and to be seen". While doing that ; we will satisfy all our partners (our customers ,employees, shareholders, licencors, and society.)

FARBALUX KISA HÜZME FAR + ÖN POZİSYON LAMBASI
FARBALUX FREEFORM LOW BEAM HEADLAMP + FRONT POSITION LAMP

ARAÇ ÖN AYDINLATMA / VEHICLE FRONT LIGHTING
ECE ONAYLI / ECE HOMOLOGATED

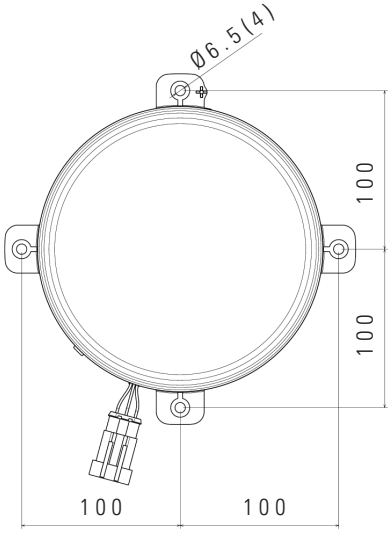

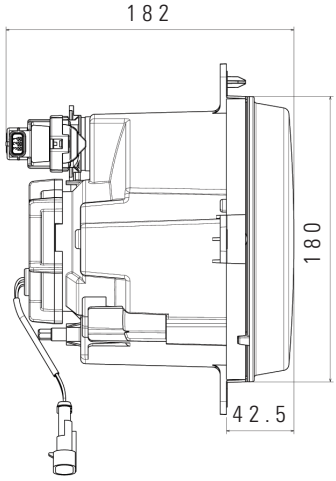

ÜRÜN NO *PRODUCT NO*	SERVİS NO (Ampülsüz) *SERVICE NO (Without Bulb)*	VOLT *VOLTAGE*	AYAR TİPİ *ADJUSTMENT TYPE*	CAM TİPİ *GLASS TYPE*	AMPUL *BULB*	ARAÇ SOKET *VEHICLE SOCKET*
13182F	13182S	12 V	Manuel *(Manual)*	Çizgisiz *(Without Stripe)*	H7 / 55W W5W	TYCO (AMP) 282087 - 1)
13184F	13184S	12 V	Ayar Motorlu *(With Leveling Acuater)*			
13183F	13183S	24 V	Manuel *(Manual)*		H7 / 70W W5W	
13185F	13185S	24 V	Ayar Motorlu *(With Leveling Acuater)*			

FARBALUX UZUN HÜZME FAR
FARBALUX HIGH BEAM HEADLAMP

ARAÇ ÖN AYDINLATMA / VEHICLE FRONT LIGHTING
ECE ONAYLI / ECE HOMOLOGATED

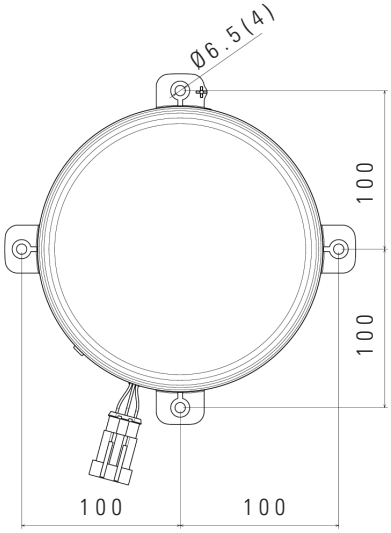

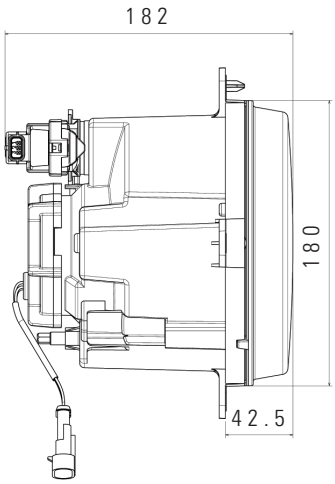

ÜRÜN NO *PRODUCT NO*	SERVİS NO (Ampülsüz) *SERVICE NO (Without Bulb)*	VOLT *VOLTAGE*	AYAR TİPİ *ADJUSTMENT TYPE*	CAM TİPİ *GLASS TYPE*	AMPUL *BULB*	ARAÇ SOKET *VEHICLE SOCKET*
13180F	13180S	12 V	Manuel *(Manual)*	Çizgisiz *(Without Stripe)*	H1 / 55W	TYCO (AMP) 282080 - 1)
13181F	13181S	24 V			H1 / 70W	

YENİ CADFACE SPOT + PARK (POZİSYON) FAR
NEW CADFACE SPOT + PARK (POSITIONING) LAMP

ARAÇ ÖN AYDINLATMA / VEHICLE FRONT LIGHTING
ECE ONAYLI / ECE HOMOLOGATED

YENİ CADFACE SPOT + PARK (POZİSYON) FAR
NEW CADFACE SPOT + PARK (POSITIONING) LAMP

YENİ CADFACE SPOT
NEW CADFACE SPOT

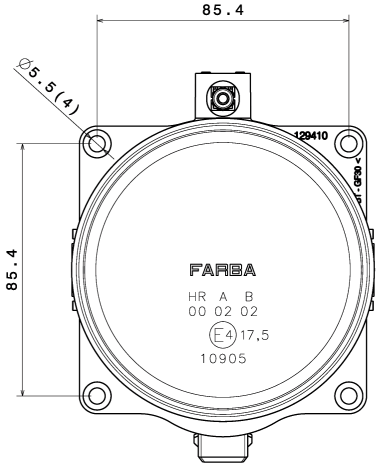

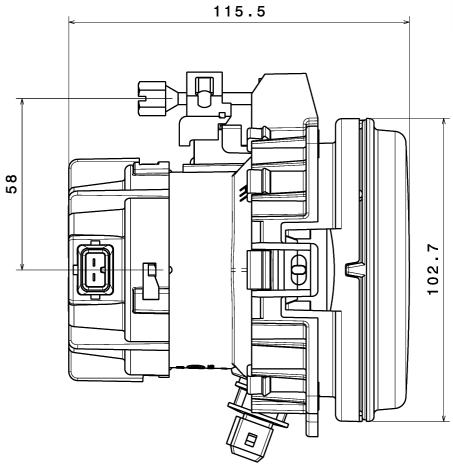

ÜRÜN NO *PRODUCT NO*	SERVİS NO (Ampülsüz) *SERVICE NO (Without Bulb)*	VOLT *VOLTAGE*	CAM TİPİ *GLASS TYPE*	AMPUL *BULB*	ARAÇ SOKET *VEHICLE SOCKET*
13114F	13114S	12 V	Çizgisiz *(Without Stripe)*	H1/55W/W5W	TYCO (AMP) 282762 - 1)
12939F	12939S	24 V		H1/70W/W5W	
13574F	13574S	12 V		H1/55W	
13575F	13575S	24 V		H1/70W	

YENİ CADFACE SİS FARI
NEW CADFACE FOG LAMP

ARAÇ ÖN AYDINLATMA / VEHICLE FRONT LIGHTING
ECE ONAYLI / ECE HOMOLOGATED

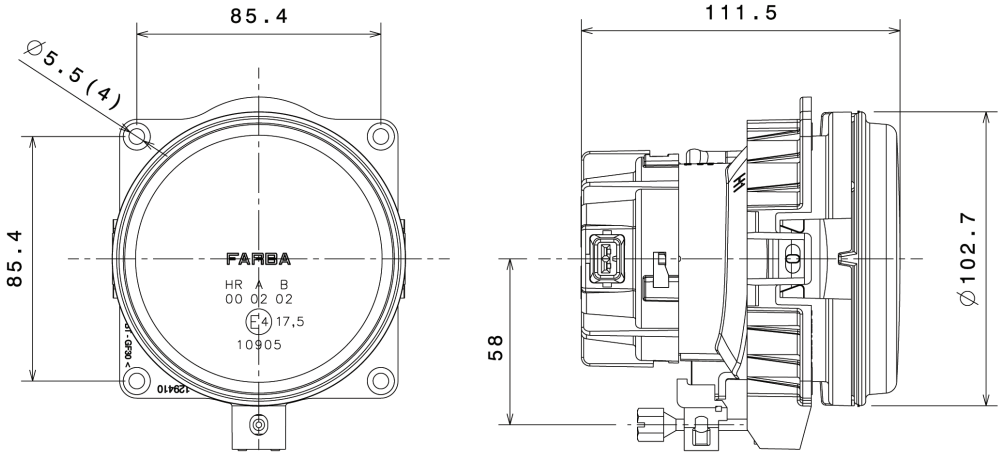

ÜRÜN NO *PRODUCT NO*	SERVİS NO (Ampülsüz) *SERVICE NO (Without Bulb)*	VOLT *VOLTAGE*	CAM TİPİ *GLASS TYPE*	AMPUL *BULB*	ARAÇ SOKET *VEHICLE SOCKET*
13177F	13177S	12 V	Çizgisiz *(Without Stripe)*	H1 / 55W	TYCO (AMP) 282762 - 1)
12938F	12938S	24 V		H1 / 70W	

Ø 70 ÖN SİNYAL
Ø 70 FRONT SIGNAL

ARAÇ ÖN AYDINLATMA / VEHICLE FRONT LIGHTING
ECE ONAYLI / ECE HOMOLOGATED

YENİ
NEW

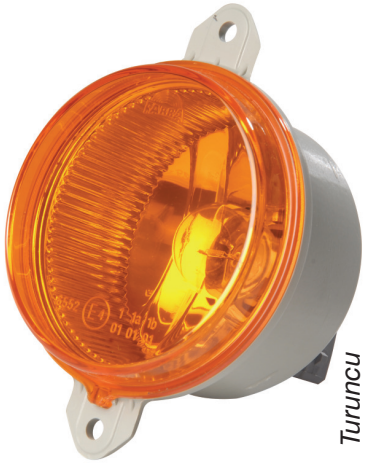

Turuncu (Amber)

Naturel (Natural)

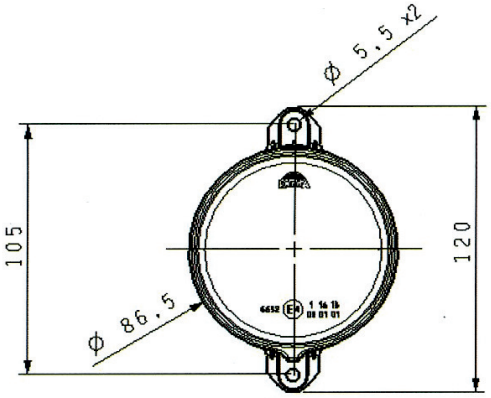

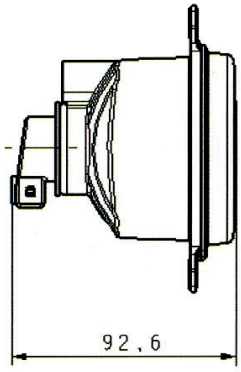

ÜRÜN NO *PRODUCT NO*	SERVİS NO (Ampülsüz) *SERVICE NO (Without Bulb)*	VOLT *VOLTAGE*	LENS TİPİ *LENS TYPE*	AMPUL *BULB*	ARAÇ SOKET *VEHICLE SOCKET*
12824F	12824S	12 V	Naturel *(Natural)*	PY21W	TYCO (AMP) 282762 - 1)
12830F	12830S	24 V			
12827F	12827S	12 V	Turuncu *(Amber)*	P21W	
12831F	12831S	24 V			

CADFACE® MERCEKLİ KISA HÜZME FAR + POZİSYON (LEDLİ)
PROJECTED LOW BEAM + POSITIONING (WITH LED)

ARAÇ ÖN AYDINLATMA / VEHICLE FRONT LIGHTING
ECE ONAYLI / ECE HOMOLOGATED

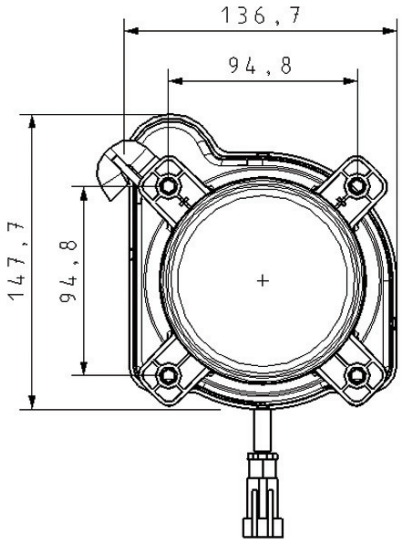

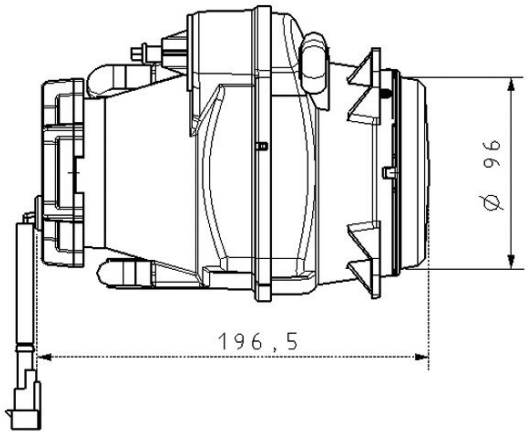

ÜRÜN NO *PRODUCT NO*	SERVİS NO (Ampülsüz) *SERVICE NO (Without Bulb)*	VOLT *VOLTAGE*	AYAR TİPİ *ADJUSTMENT TYPE*	LENS TİPİ *LENS TYPE*	AMPUL *BULB*	ARAÇ SOKET *VEHICLE SOCKET*
12599F	12599S	12 V	Manuel *(Manual)*	PC Lens *(PC Lens)*	H1 / 55W LED	TYCO (AMP) 282080 - 1)
12601F	12601S	12 V	Ayar Motorlu *(With Leveling Acuater)*			

CADFACE® MERCEKLİ KISA HÜZME FAR + POZİSYON (LEDLİ)
PROJECTED LOW BEAM + POSITIONING (WITH LED)

ARAÇ ÖN AYDINLATMA / VEHICLE FRONT LIGHTING
ECE ONAYLI / ECE HOMOLOGATED

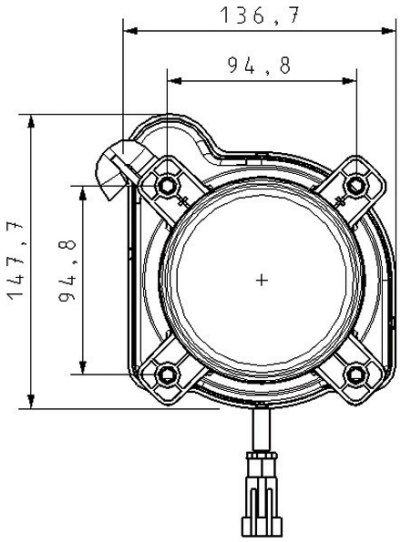

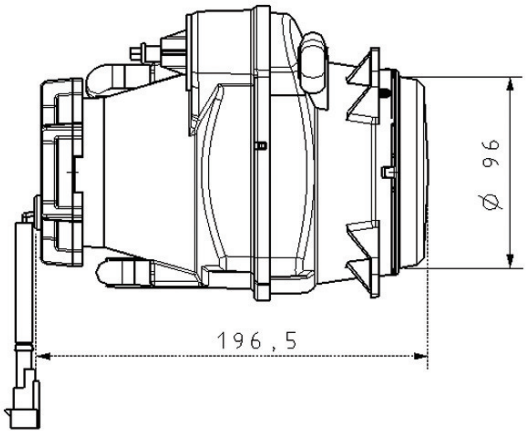

ÜRÜN NO *PRODUCT NO*	SERVİS NO (Ampülsüz) *SERVICE NO (Without Bulb)*	VOLT *VOLTAGE*	AYAR TİPİ *ADJUSTMENT TYPE*	CAM TİPİ *GLASS TYPE*	AMPUL *BULB*	ARAÇ SOKET *VEHICLE SOCKET*
13569F	13569S	12 V	Manuel *(Manual)*	Çizgisiz *(Without Stripe)*	H1 / 55W LED	TYCO (AMP) 282080 - 1)
13571F	13571S	24 V			H1 /70W LED	
13570F	13570S	12 V	Ayar Motorlu *(With Leveling Acuater)*		H1 / 55W LED	
13572F	13572S	24 V			H1 /70W LED	

CADFACE® MERCEKLİ KISA HÜZME FAR
PROJECTED LOW BEAM

ARAÇ ÖN AYDINLATMA / VEHICLE FRONT LIGHTING
ECE ONAYLI / ECE HOMOLOGATED

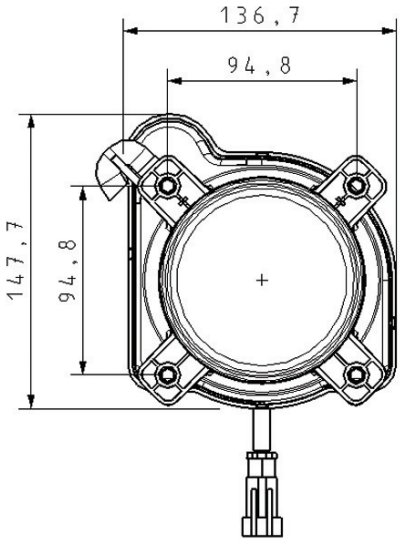

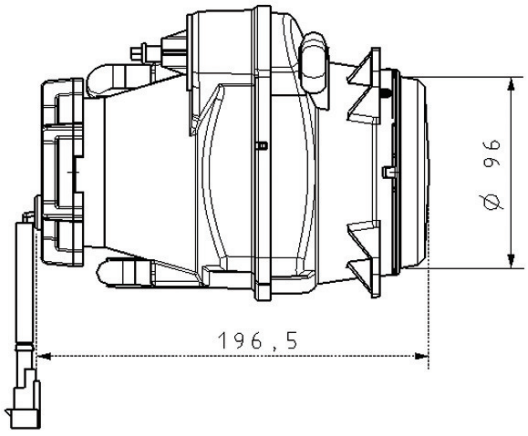

ÜRÜN NO *PRODUCT NO*	SERVİS NO (Ampülsüz) *SERVICE NO (Without Bulb)*	VOLT *VOLTAGE*	AYAR TİPİ *ADJUSTMENT TYPE*	CAM TİPİ *GLASS TYPE*	AMPUL *BULB*	ARAÇ SOKET *VEHICLE SOCKET*
13119F	13119S	12 V	Manuel *(Manual)*	Çizgisiz *(Without Stripe)*	H1 / 55W	TYCO (AMP) 282080 - 1)
13121F	13121S	12 V	Ayar Motorlu *(With Leveling Acuater)*			
13120F	13120S	24 V	Manuel *(Manual)*		H1 / 70W	
13122F	13122S	24 V	Ayar Motorlu *(With Leveling Acuater)*			

CADFACE® SPOT (UZUN HÜZME) FAR
CADFACE® SPOT (HIGH BEAM) LAMP

ARAÇ ÖN AYDINLATMA / VEHICLE FRONT LIGHTING
ECE ONAYLI / ECE HOMOLOGATED

Çizgisiz (Without Stripe)

Çizgili (With Stripe)

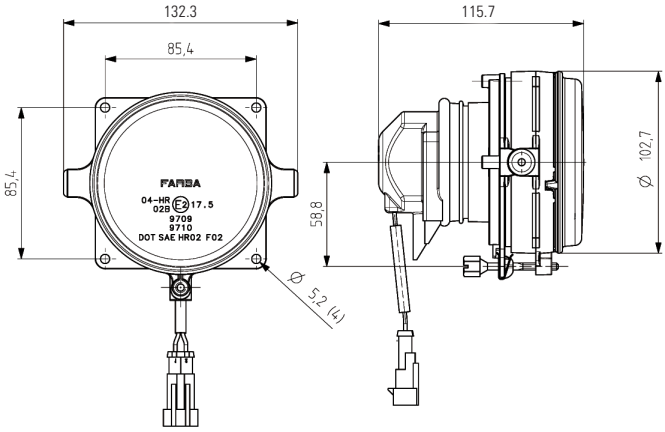

ÜRÜN NO *PRODUCT NO*	SERVİS NO (Ampülsüz) *SERVICE NO (Without Bulb)*	VOLT *VOLTAGE*	CAM TİPİ *GLASS TYPE*	AMPUL *BULB*	ARAÇ SOKET *VEHICLE SOCKET*
13048F	13048S	12 V	Çizgili *(With Stripe)*	H1 / 55W	TYCO (AMP) 282080 - 1)
13098F	13098S	24 V		H1 / 70W	
13051F	13051S	12 V	Çizgisiz *(Without Stripe)*	H1 / 55W	TYCO (AMP) 282080 - 1)
13076F	13076S	24 V		H1 / 70W	

CADFACE® SİS FARI
CADFACE® FOG LAMP

ARAÇ ÖN AYDINLATMA / VEHICLE FRONT LIGHTING
ECE + SAE ONAYLI / ECE + SAE HOMOLOGATED

Çizgisiz (Without Stripe)

Çizgili (With Stripe)

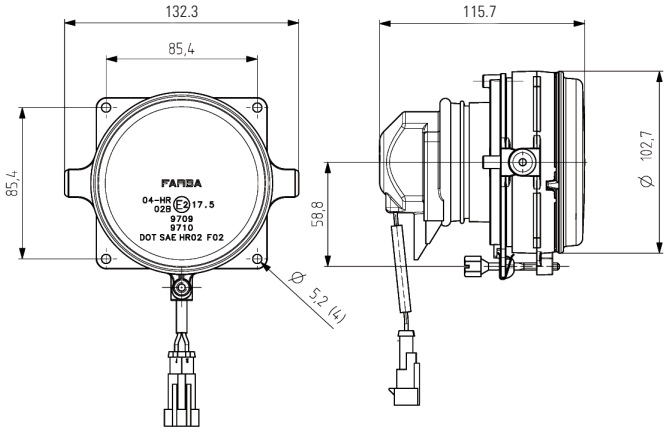

ÜRÜN NO *PRODUCT NO*	SERVİS NO (Ampülsüz) *SERVICE NO (Without Bulb)*	VOLT *VOLTAGE*	CAM TİPİ *GLASS TYPE*	AMPUL *BULB*	ARAÇ SOKET *VEHICLE SOCKET*
13047F	13047S	12 V	Çizgili *(With Stripe)*	H1 / 55W	TYCO (AMP) 282080 - 1)
13097F	13097S	24 V		H1 / 70W	
13050F	13050S	12 V	Çizgisiz *(Without Stripe)*	H1 / 55W	TYCO (AMP) 282080 - 1)
13052F	13052S	24 V		H1 / 70W	

Ø 55 ÖN SİNYAL / ÖN POZİSYON LAMBASI
Ø 55 FRONT SIGNAL / FRONT POSITIONING LAMP

ARAÇ ÖN AYDINLATMA / VEHICLE FRONT LIGHTING
ECE ONAYLI / ECE HOMOLOGATED

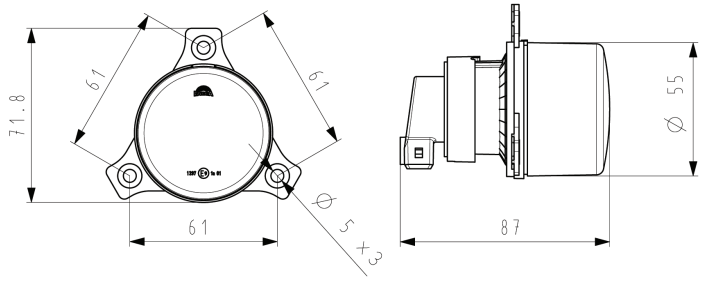

ÜRÜN NO *PRODUCT NO*	SERVİS NO (Ampülsüz) *SERVICE NO (Without Bulb)*	VOLT *VOLTAGE*	LENS TİPİ *LENS TYPE*	AMPUL *BULB*	ARAÇ SOKET *VEHICLE SOCKET*
12961F	12961S	12 V	Naturel *(Natural)*	PY21W	TYCO (AMP) 282762 - 1)
13080F	13080S	24 V			
12962F	12962S	12 V	Turuncu *(Amber)*	P21W	
13081F	13081S	24 V			

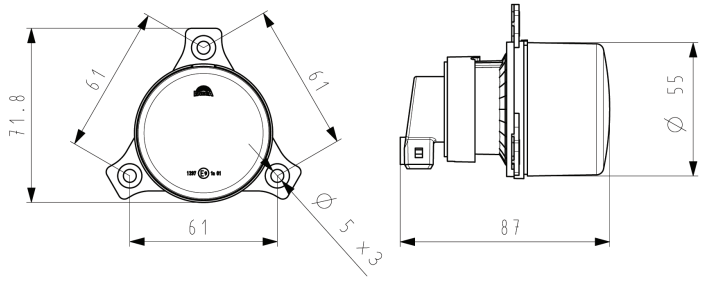

ÜRÜN NO *PRODUCT NO*	SERVİS NO (Ampülsüz) *SERVICE NO (Without Bulb)*	VOLT *VOLTAGE*	LENS TİPİ *LENS TYPE*	AMPUL *BULB*	ARAÇ SOKET *VEHICLE SOCKET*
13567F	13567S	12 V	Naturel *(Natural)*	R5W	TYCO (AMP) 282762 - 1)
13568F	13568S	24 V			

Ø 125 TEKLİ ASK LAMBALARI
Ø 125 SINGLE REAR LAMPS

ARAÇ ARKA AYDINLATMA / VEHICLE REAR LIGHTING
ECE ONAYLI / ECE HOMOLOGATED

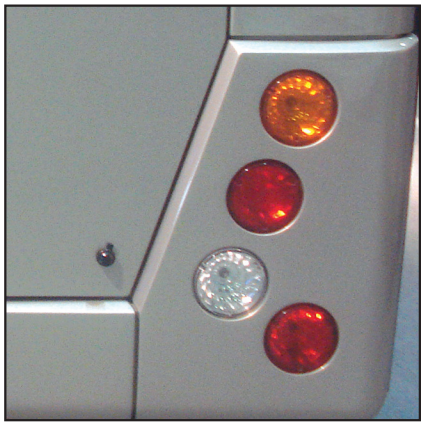

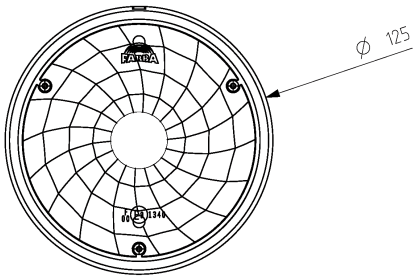

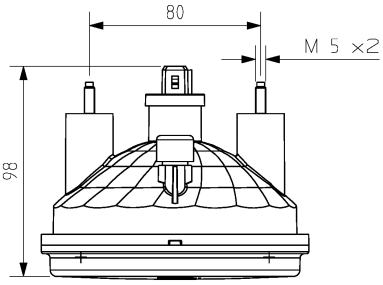

Sinyal Turuncu (Signal Amber)

Sis (Fog)

Geri Vites (Reverse)

Stop Pozisyon+Reflex (Stop Position+Reflex)

ÜRÜN NO *PRODUCT NO*	**SERVİS NO** (Ampülsüz) *SERVICE NO (Without Bulb)*	**VOLT** *VOLTAGE*	**FONKSİYON** *FUNCTIONS*	**AMPUL** *BULB*	**ARAÇ SOKET** *VEHICLE SOCKET*
13063F	13063S	12 V	Sis *(Fog)*	P21W	TYCO (AMP) 282762 - 1)
12798F	12798S	24 V			
13065F	13065S	12 V	Sinyal Naturel *(Signal Natural)*	PY21W	TYCO (AMP) 282762 - 1)
12806F	12806S	24 V			
13064F	13064S	12 V	Sinyal Turuncu *(Signal Amber)*	P21W	TYCO (AMP) 282762 - 1)
12805F	12805S	24 V			
13066F	13066S	12 V	Geri Vites *(Reverse)*	P21W	TYCO (AMP) 282762 - 1)
12807F	12807S	24 V			
13067F	13067S	12 V	Stop Pozisyon+Reflex *(Stop Position+Reflex)*	P21W / 5W	TYCO (AMP) 282729 - 1)
12809F	12809S	24 V			

UNISTOP1®

ARAÇ ARKA AYDINLATMA / VEHICLE REAR LIGHTING
ECE ONAYLI / ECE HOMOLOGATED

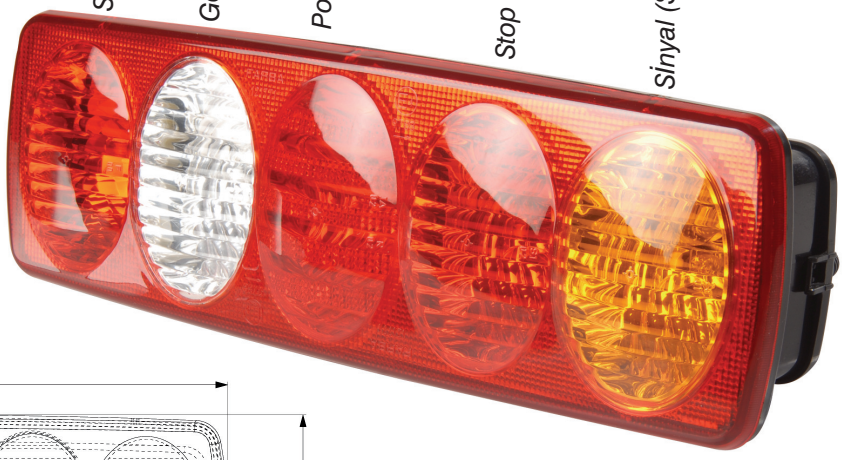

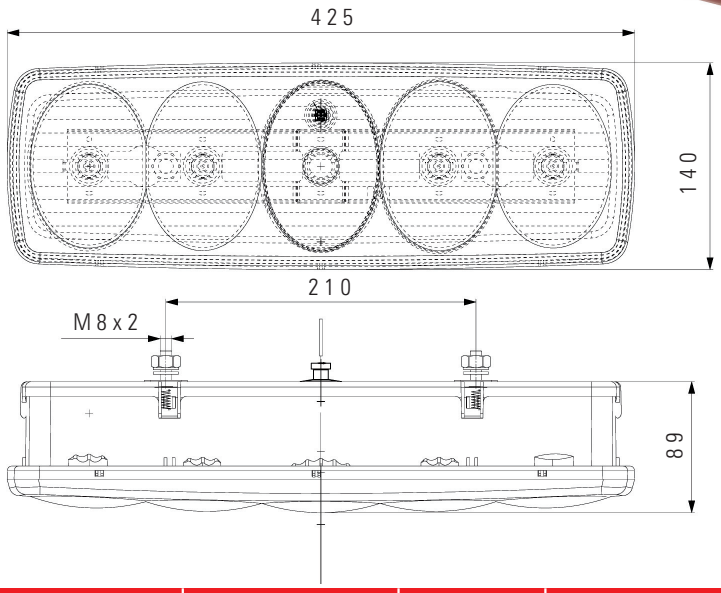

ÜRÜN NO *PRODUCT NO*	SERVİS NO (Ampülsüz) *SERVICE NO (Without Bulb)*	VOLT *VOLTAGE*	FONKSİYON *FUNCTIONS*	AMPUL *BULB*	ARAÇ SOKET *VEHICLE SOCKET*
12172F	12172S	12 V	Sis *(Fog)* Geri Vites *(Reverse)* Posizyon *(Position)* Stop *(Stop)* Sinyal *(Signal)* Reflex *(Reflex)*	P21W / R5W	TYCO (AMP) 4-1437710-1

UNISTOP2

ARAÇ ARKA AYDINLATMA / VEHICLE REAR LIGHTING
ECE ONAYLI / ECE HOMOLOGATED

YENİ
NEW

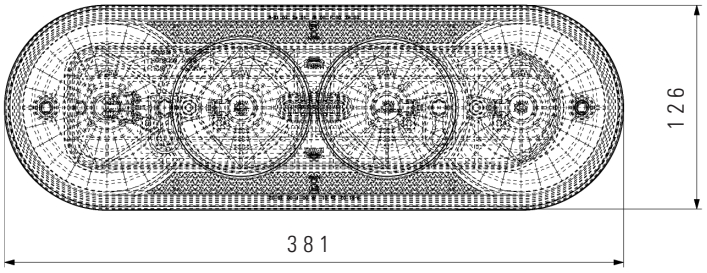

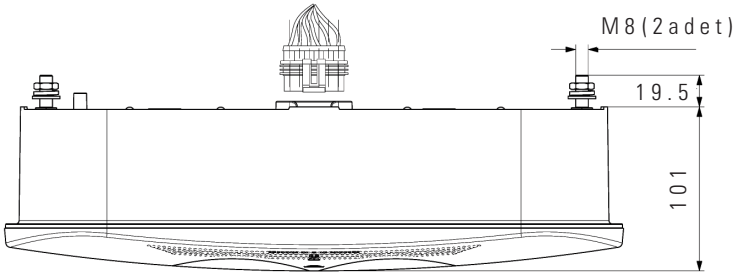

ÜRÜN NO *PRODUCT NO*	SERVİS NO (Ampülsüz) *SERVICE NO (Without Bulb)*	VOLT *VOLTAGE*	FONKSİYON *FUNCTIONS*	AMPUL *BULB*	ARAÇ SOKET *VEHICLE SOCKET*
13216F	13216S	12 V	Sis *(Fog)* Geri Vites *(Reverse)* Posizyon *(Position)* Stop *(Stop)* Sinyal *(Signal)* Reflex *(Reflex)*	P21W - P21 / 5W	TYCO (AMP) 282090 - 1)
13324F	13324S	24 V			

Ø 98 LEDLİ ARKA STOP LAMBALARI
Ø 98 SINGLE REAR LAMPS WITH LED

ARAÇ ARKA AYDINLATMA / VEHICLE REAR LIGHTING
ECE ONAYLI / ECE HOMOLOGATED

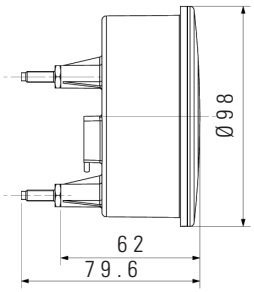

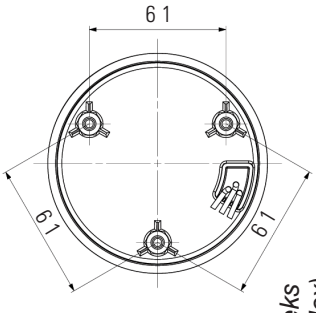

Sinyal Refreks
(Signal + Reflex)

Stop + Pozisyon
(Stop + Position)

Sis + Refleks
(Fog + Reflex)

Geri Vites
(Reverse)

Sis
(Fog)

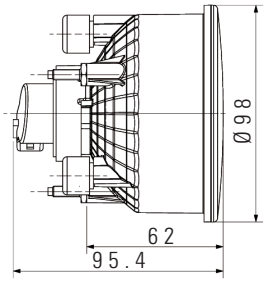

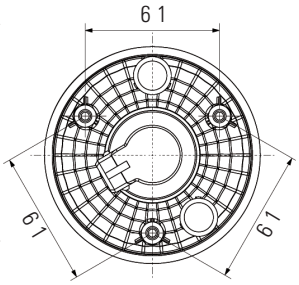

ÜRÜN NO *PRODUCT NO*	SERVİS NO (Ampülsüz) *SERVICE NO (Without Bulb)*	VOLT *VOLTAGE*	FONSİYON *FUNCTIONS*	AMPUL *BULB*	ARAÇ SOKET *VEHICLE SOCKET*
13277F	-	12 V	Stop Posizyon *(Stop Position)*	LED	TYCO (AMP) 282080 - 1)
13278F	-	24 V			
13279F	-	12 V	Sinyal Reflex *(Signal Reflex)*	LED	TYCO (AMP) 282087 - 1)
13280F	-	24 V			
13281F	-	12 V	Sis *(Fog)*	P21W	TYCO (AMP) 282762 - 1)
13282F	-	24 V			
13517F	-	12 V	Sis + Reflex *(Fog + Reflex)*	P21W	TYCO (AMP) 282762 - 1)
13518F	-	24 V			
13183F	-	12 V	Geri Vites *(Reverse)*	P21W	TYCO (AMP) 282762 - 1)
13184F	-	24 V			

Ø 98 LEDLİ ARKA ÜST AYDINLATMA / SİNYAL LAMBASI
Ø 98 REAR LIGHTING LAMP WİTH LED / SIGNAL LAMP

ARAÇ ARKA AYDINLATMA / VEHICLE REAR LIGHTING
ECE ONAYLI / ECE HOMOLOGATED

YENİ
NEW

Sinyal + Pozisyon
(Signal + Position)

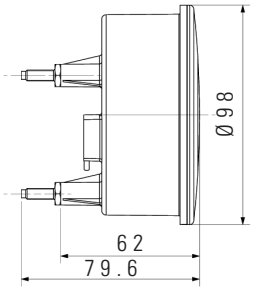

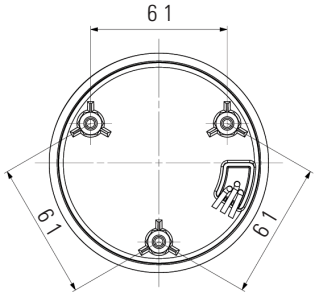

ÜRÜN NO *PRODUCT NO*	SERVİS NO (Ampülsüz) *SERVICE NO (Without Bulb)*	VOLT *VOLTAGE*	FONKSİYON *FUNCTİONS*	AMPUL *BULB*	ARAÇ SOKET *VEHICLE SOCKET*
13445F	-	12 V	Sinyal + Pozisyon *(Signal + Position)*	LED	TYCO (AMP) 282087-1)
13446F	-	24 V			

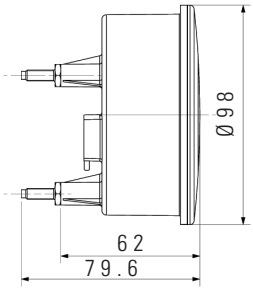

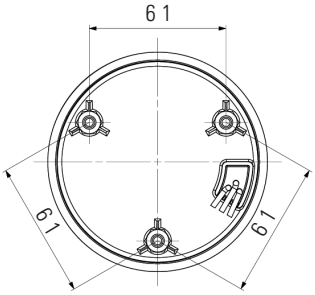

Sinyal
(Signal)

ÜRÜN NO *PRODUCT NO*	SERVİS NO (Ampülsüz) *SERVICE NO (Without Bulb)*	VOLT *VOLTAGE*	FONKSİYON *FUNCTİONS*	AMPUL *BULB*	ARAÇ SOKET *VEHICLE SOCKET*
13961F	-	12 V	Sinyal *(Signal)*	LED	TYCO (AMP) 282087-1)
13962F	-	24 V			

YAN POZİSYON + YAN REFLEKS LAMBASI
SIDE MARKER

ARAÇ YAN AYDINLATMA / VEHICLE SIDE LIGHTING
ECE VE SAE ONAYLI / ECE & SAE HOMOLOGATED

YENİ
NEW

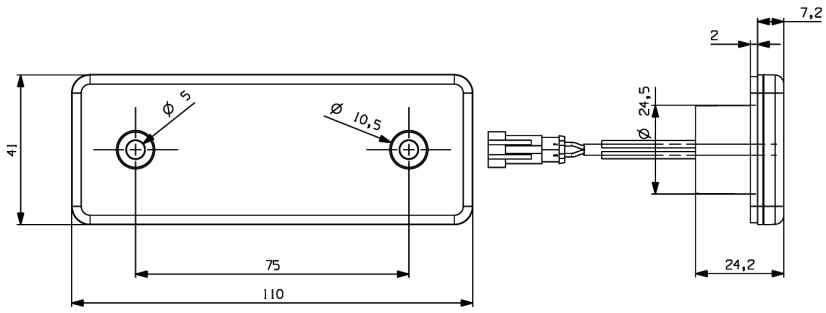

ÜRÜN NO *PRODUCT NO*	SERVİS NO (Ampülsüz) *SERVICE NO (Without Bulb)*	VOLT *VOLTAGE*	LENS TİPİ *LENCE TYPE*	AMPUL *BULB*	ARAÇ SOKET *VEHICLE SOCKET*
13154F	-	12 V	Turuncu *(Amber)*	LED	TYCO (AMP) 282087-1)
13426F	-	24 V			
13429F *(SAE)*	-	12 V			
13432F *(SAE)*	-	24 V			
13436F *(SAE)*	-	12 V	Kırmızı *(Red)*		
13439F *(SAE)*	-	24 V			

80 x 160 SİS FARI / 90 x 155 SİS FARI
80 x 160 FOG LAMP / 90 x 155 FOG LAMP

ARAÇ ÖN AYDINLATMA / VEHICLE FRONT LIGHTING
ECE ONAYLI / ECE HOMOLOGATED

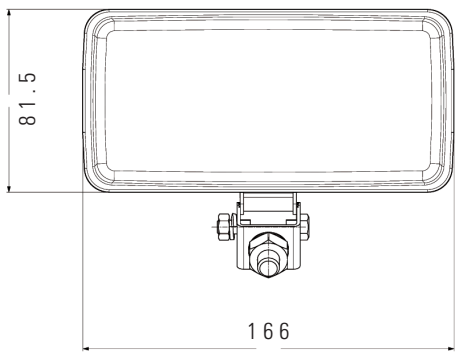

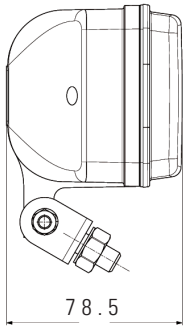

ÜRÜN NO *PRODUCT NO*	SERVİS NO (Ampülsüz) *SERVICE NO (Without Bulb)*	VOLT *VOLTAGE*	CAM TİPİ *GLASS TYPE*	AMPUL *BULB*	ARAÇ SOKET *VEHICLE SOCKET*
12048F	12048S	12 V	Çizgili, Naturel *(Stripe, Natural)*	H3 / 12V / 55W	-
12041F	12041S		Çizgili, Sarı *(Stripe, Yellow)*		

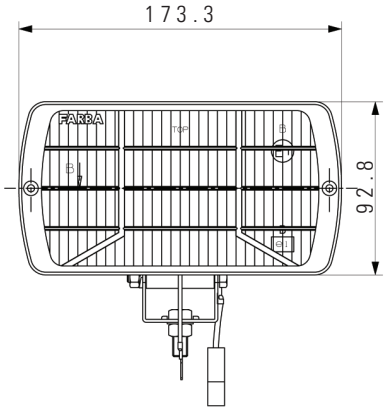

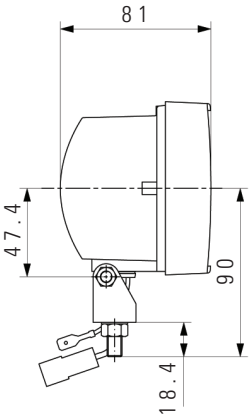

ÜRÜN NO *PRODUCT NO*	SERVİS NO (Ampülsüz) *SERVICE NO (Without Bulb)*	VOLT *VOLTAGE*	CAM TİPİ *GLASS TYPE*	AMPUL *BULB*	ARAÇ SOKET *VEHICLE SOCKET*
11473F	11473S	12 V	Çizgili, Naturel *(Stripe, Natural)*	H3 / 12V / 55W	-

ÖNERİLERİMİZ
OUR SUGGESTIONS

* Ürünlerimiz resimde görüldüğü gibi (TOP yada FARBA yazısı yukarıda dik olacak) monte edilmelidir.
Our products are to be assembled as pictures (The writing of Top or Farba must be on the top).

* Montajın yanlış yapılması durumunda normlara uygun aydınlatma elde edilemez ve tehlikeli sonuçlar ortaya çıkar.
In case of wrong assembly convenient ligting results are not obtained and danger appears.

* Sızdırmazlık amacıyla araçlarınızda ürünlerimizi kullandığınız bölgelerin arkalarını koruyucu ile kapatınız.
Cover the back of area where are used our products on the vehicle with protection for the purpose of leakage.

* Ampül seçiminde ECE onaylı ürünleri tercih ediniz.
ECE homologeted bulbs are recommended

* Ürünlerimizin doğru kullanımı için katalogta tavsiye ettiğimiz araç karşılık soketlerini tercih ediniz.
Please use recommended socket type on the vehicle.

* Yeni tasarladığınız araçlarınızda kullanmak istediğinizde FARBA, her türlü teknik işbirliği içinde yanınızda olacaktır.
FARBA is always with you for any collaboration in your new design.

FAR AYARI
HEADLAMP SETTING

Kısa hüzme farın ışık seviye ayarı nasıl yapılır?
How to adjust the Low Beam Lighting Level on the vehicle ?

1. Aracınızı düz ve beyaz bir duvara karşı 2 metre mesafede yaklaştırınız.
   (Keep you vehicle 2 m away from a white wall)

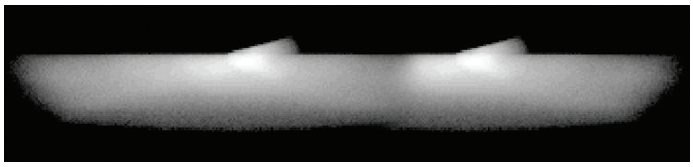

2. Aracınızda iki farın odakları arasındaki mesafeyi ölçün (A-A olcusu)
   (Measure the distance between 2 focal points of your headlamps) (A-A distance)

3. Kısa hüzme farınızın ampul merkezinin yerden yükseliğini ölçün (B ölçüsü)
   (Measure the height of bulb focal point of Low Beam) (B distance)
4. Bu ölçtüğünüz A ve B değerlerini duvarda işaratleyiniz
   (Marked these A and B points on the wall)
5. Araç konsolunda seviye ayar düğmesi varsa 0 konumuna getiriniz.
   (Make sure your headlamp setting key with '' 0 '' position on your dashboard.)
6. Kısa hüzme farlarınızı yakınız.
   (Turn on the Low Beam)

7. Farın gölge ışık ayrımı cutoff çizgisi B-B çizgisinden 2 cm aşağıda olmalıdır (far duvar mesafesi 1 metre ise 1 cm, 5 metre ise 5 cm,...)
   (The Cut – Off line should be 2 cm lower position than BB point) (It should be 1 cm If the distance between vehicle and wall is 1 m)

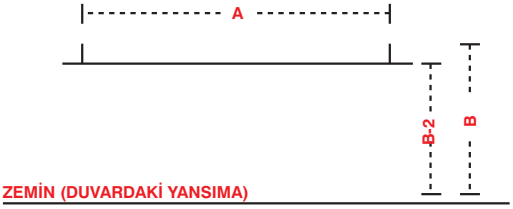

8. Far üzerindeki aşağı yukarı ayar vidasi yardımı ile farın cutoff çizgisini B-B çizgisinden 2 cm aşağıya ayarlayınız
   (Set up the Cut- Off line 2 cm lower than BB point by the Aiming Screw on your headlamp) (Up and Down)

9. Far üzerindeki sağ sol ayar vidası yardımı ile A-A ölçüsünü sağlayacak şekilde farlarınızın paralelliğini sağlayınız.
   (Set up the parallelism between 2 headlamps by the Aiming Screw on your headlamps)
   (Keep the A-A distance)

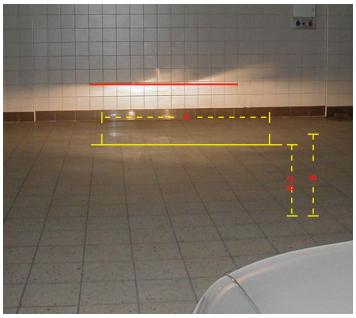

Kendi yaptığınız far ayarı tam sağlıklı olamayabilir, o yuzden yetkili bir serviste farlarınızı far ayar cihazı ile kontrol ettiriniz.
(Please make sure your settings of your headlamps in the vehicle service by setting devices.)

FARBA OTOMOTİV AYDINLATMA ve
PLASTİK FABRİKALARI A.Ş.

Fabrika:
Organize Sanayi Bölgesi, Sarı Cad. No:21
16159 BURSA
Tel.:+90.224 270 07 00 / Faks.:+90.224 243 11 92

www.farba.com - farba@farba.com

FARBA A.Ş. is a member of
bayraktarlar
HOLDING

AKMAT A.Ş.